Wolly 2

Unitate de aspirare centrală
încorporată

Atât de mică, și totuși perfectă

SISTEM-AIR
CENTRAL VACUUM SYSTEMS

Gândește la scară mare,
Instalează ce este mai bun

Wolly,regele de necontestat al unităților centrale de aspirare, a suferit o schimbare de înfățișare. A fost actualizat, pentru a-i ușura instalarea, pentru a-l face să ruleze chiar mai silențios, și pentru a-l face potrivit pentru mai multe aplicații. Rezultatul este un produs cu o calitate de construcție fantastică, proiectat pentru a deveni un echipament standard pentru toate casele, chiar și în casele în care spațiul este la mare căutare.

SPECIAL PENTRU CLĂDIRI CU MAI MULTE ETAJE

Unități de vid centrale adecvate pentru instalarea în apartamente mici și unități rezidențiale găsite de obicei în clădiri cu mai multe etaje.

Sistemul central de aspirare…

- Garantează igiena în casa ta, deoarece expulzează micro-particulele de praf în afara locuinței, împreună cu acarienii și polenurile care nu sunt capturate de filtru.
- Acum puteți să vă curățați casa aproape în liniște, deoarece motorul principal a fost aproape complet izolat fonic. Unitatea de aspirare poate fi amplasată într-o locație unde nu deranjează (sub scări, într-o seră,etc…).
- Este complet sigur, deoarece supapele de admisie pentru curățare conțin contacte de joasă tensiune, lipsite de riscuri.
- Vă puteți bucura de confort în curățenie. Puteți să uitați de aspiratorul tradițional, greu de transportat și incomod de folosit; Acum aveți doar un furtun flexibil și ușor.
- Acesta vine cu o gamă largă de accesorii de curățare, perfecte pentru toate situațiile.

Sistemul central de aspirare=economisire de energie

Uneori, când faceți curățenie trebuie să deschideți o fereastră pentru a aerisi: dacă faceți acest lucru într-o zi rece veți risipi multă căldură și energie. Sistemul central de aspirare, expulzează tot aerul aspirat în exterior; nu este nevoie să deschideți acea fereastră. Acesta poate fi instalat în orice formă de construcție; Construcție cu bloc tradițional, pe schelet din lemn, ICF, Case pasive etc.
Prin urmare, eficiența energetică este mult mai bună comparativ cu un aspirator tradițional, deoarece filtrul este separat în recipientul de praf, pentru a menține capacitatea de filtrare pentru mai mult timp.

SIMCO2003

SISTEM-AIR
CENTRAL VACUUM SYSTEMS

Wolly2–fixare pe perete

Wolly2–built-insolution

Ușor de instalat

Wolly2,a devenit chiar mai ușor de instalat: în primul rând fixarea conductelor și locația unității de aspirare se poate face în câteva ore. În al doilea rând fixarea este, de asemenea, o procedură foarte simplă. Exemplu: instalarea într-un apartament de 80 m2, cu două supape de admisie de curățare, durează doar 4 ore.

Aspect plăcut

Elegant si simplu, Wolly 2 are un design elegant și modern. Acesta se va potrivi cu ușurință oriunde ar fi instalat. Este posibil să fie ascuns în spatele unei imagini sau picturi, ori capacul frontal poate fi vopsit pentru a se asorta cu peretele.

Wolly2:tehnologie

Racordarea la sistemul de conducte din ambele părți, dreapta sau la stânga

întrerupător de vid pentru a reduce efortul motorului

Dispozitiv de pornire fină pentru a reduce consumul motorului în timpul pornirii

Cartuș filtrant cu o tehnologie avansată (capacitate de 12 l) și filtru de securitate din poliester, lavabil cu apă

Evacuarea aerului poate fi conectată din ambele părți, dreapta sau la stânga sau din partea frontală a unității

Poate fi folosit cu țevi deø40și50mm/2”

SISTEM-AIR
CENTRAL VACUUM SYSTEMS

Art.7102.1–Wolly2carcasă încorporată pentru preinstalare

Exterior din polistiren cu funcție anti-vibrații, fono-absorbant și termo-izolant

Cârlig pentru fixarea carcasei încorporate pe perete

Profil redus consolă

Art.7102.2–Wolly2carcasă externă pentru pre-instalare

Materiale absorbante suplimentare pe carcasa exterioară și furtunul care indică conectarea la conducta din casa prin manșonul din PVC

N.B.:pentru instalarea pe perete a soluției Wolly 2 este necesar să se combine carcasa încorporată în carcasa exterioară,art.7102.1

Wolly2:componente folosite pentru instalarea pe perete

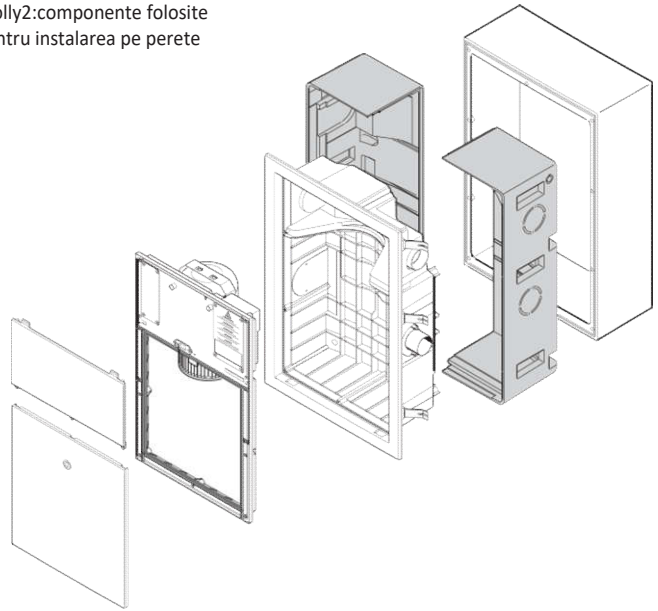

Dimensiuni

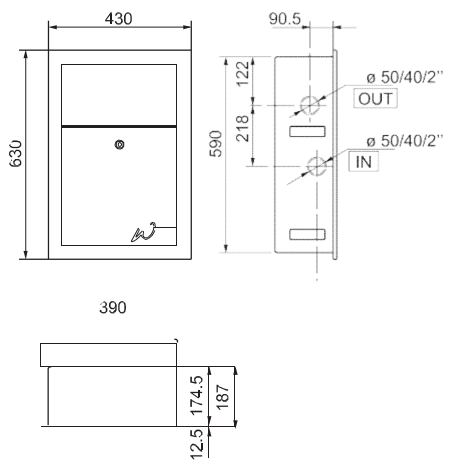

Caracteristici tehnice

IP44

Kit curățare accesorii
(furnizat doar cu unitățile centrale de aspirareart.8201.0și8201.1)

Art.8202.0
Modul motorWolly2mod.150

Art.8202.1
Modul motorWolly2mod.300

		Wolly2150	Wolly2300
		art.8201.0	art.8201.1
Operare maximă	N°	1	1
Suprafața maximă	m^2	150	300
Maxim admisii	N°	4	7
Alimentare cu energie	Vac	220/240	220/240
Frecvență	Hz	50/60	50/60
Putere motor	kW	1,3	1,4
Absorbție	A	5,6	6,5
Cădere maximă de presiune	mmH_2O	2700	2900
Flux maxim de aer	m^3/h	170	175
Alimentare admisie	Vdc	12	12
Filtru de siguranță	cm^2	2840	2840
Capacitate sac de praf	lt	12	12
Greutate	kg	9	9
Lățime	mm	430	430
Înălțime	mm	630	630
Adâncime	mm	187	187
Conexiune admisie	ømm	40/50/2''	
	40/50/2''	Conexiune evacuare	
	ømm	40/50/2''	40/50/2''

SISTEM-AIR
CENTRAL VACUUM SYSTEMS

www.sistemair.com

Numero Verde
800-829152

27020GravellonaLomellina(PV)ITALIA-ViaCilavegna,53-GPS:N:45°19'28";E:8°45'32"
Tel.+390381650082-Fax+390381650120-info@sistemair.com

DOC000426